SZCZEGÓŁ ODWODNIENIA LINIOWEGO KRAWĘŻNIKOWEGO - SCHEMAT "A"

skala 1:20

(wymiary podano w cm)

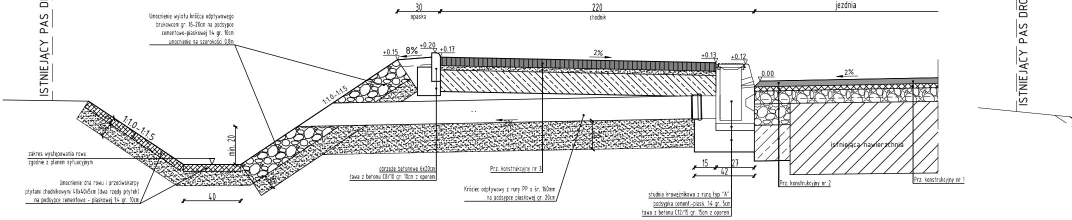
ISTNIEJĄCY PAS DROGOWY DP
30
opaska
220
chodnik
jezdnia
Umocnienie wylotu króćca odpływowego brukowcem gr. 16-20cm na podsypce cementowo-piaskowej 1:4 gr. 10cm umocnienie na szerokości 0,8m
+0.15
8%
+0.20
+0.17
2%
+0.13
+0.12
0.00
2%
1:1.0-1:1.5
1:1.0-1:1.5
min. 20
2%
zakres występowania rowu zgodnie z planem sytuacyjnym
Umocnienie dna rowu i przeciwskarpy płytami chodnikowymi 40x40x5cm (dwa rzędy płytek) na podsypce cementowo - piaskowej 1:4 gr. 10cm
40
obrzeże betonowe 6x20cm
ława z betonu C8/10 gr. 10cm z oporem
Prz. konstrukcyjny nr 3
Króciec odpływowy z rury PP o śr. 160mm na podsypce piaskowej gr. 20cm
15
27
42
studnia krawężnikowa z rurą typ "A"
podsypka cement.-piask. 1:4 gr. 5cm
ława z betonu C12/15 gr. 15cm z oporem
istniejąca nawierzchnia
Prz. konstrukcyjny nr 2
Prz. konstrukcyjny nr 1
ISTNIEJĄCY PAS DROGOWY DP

SZCZEGÓŁ WPUSTU ULICZNEGO Z OSADNIKIEM I KRÓĆCEM ODPŁYWOWYM - SCHEMAT "C"

skala 1:20

(wymiary podano w cm)

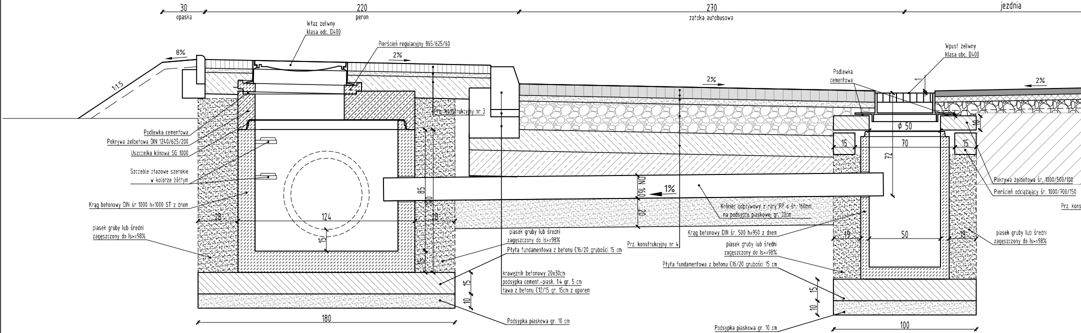
30
opaska
220
peron
270
zatoka autobusowa
jezdnia
Właz żeliwny klasa odc. D400
Pierścień regulacyjny 865/625/60
8%
2%
1:1.5
2%
Prz. konstrukcyjny nr 3
Podlewka cementowa
Pokrywa żelbetowa DIN 1240/625/200
Uszczelka klinowa SG 1000
Szczeble złazowe szerokie w kolorze żółtym
Krąg betonowy DIN śr 1000 h=1000 ST z dnem
piasek gruby lub średni zagęszczony do Is>=98%
28
124
28
15
85
100
15
15
10
180
piasek gruby lub średni zagęszczony do Is>=98%
Płyta fundamentowa z betonu C16/20 grubości 15 cm
krawężnik betonowy 20x30cm
podsypka cement.-piask. 1:4 gr. 5 cm
ława z betonu C12/15 gr. 15cm z oporem
Podsypka piaskowa gr. 10 cm
DN 160
1%
20
Prz. konstrukcyjny nr 4
Króciec odpływowy z rury PP o śr. 160mm na podsypce piaskowej gr. 20cm
Krąg betonowy DIN śr. 500 h=950 z dnem
piasek gruby lub średni zagęszczony do Is>=98%
Płyta fundamentowa z betonu C16/20 grubości 15 cm
Podsypka piaskowa gr. 10 cm
Podlewka cementowa
Wpust żeliwny klasa obc. D400
2%
ϕ 50
15
70
15
72
10
19
50
19
15
10
100
Pokrywa żelbetowa śr. 1000/500/100
Pierścień odciążający śr. 1000/700/150
Prz. kons
piasek gruby lub średni zagęszczony do Is>=98%

- elementy betonowe studni wykonane są z betonu klasy C35/45
- dla studni należy zastosować włazy żeliwne klasy D400 dwuryglowe

SZCZEGÓŁ WPUSTU ULICZNEGO Z OSADNIKIEM Z KRÓCCEM ODPŁYWOWYM - SCH
skala 1:20
(wymiary podano w cm)

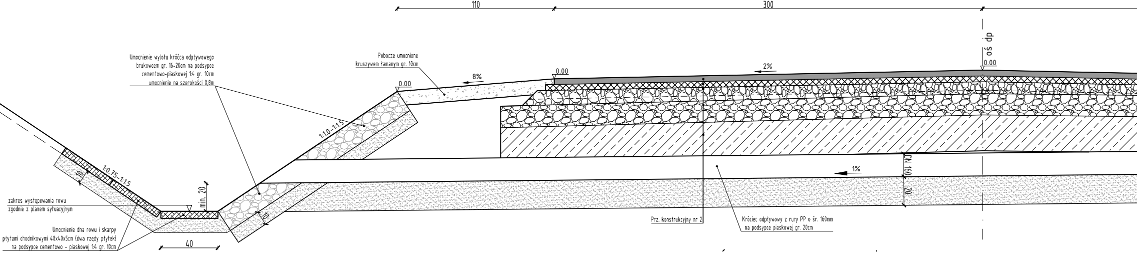
110
300
oś dp
0.00
2%
0.00
8%
0.00
Pobocze umocnione kruszywem łamanym gr. 10cm
Umocnienie wylotu króćca odpływowego brukowcem gr. 16-20cm na podsypce cementowo-piaskowej 1:4 gr. 10cm umocnienie na szerokości 0,8m
1:1.0-1:1.5
1:0.75-1:1.5
10
min. 20
10
40
zakres występowania rowu zgodnie z planem sytuacyjnym
Umocnienie dna rowu i skarpy płytami chodnikowymi 40x40x5cm (dwa rzędy płytek) na podsypce cementowo - piaskowej 1:4 gr. 10cm
DN 160
20
1%
Prz. konstrukcyjny nr 2
Króciec odpływowy z rury PP o śr. 160mm na podsypce piaskowej gr. 20cm

SZCZEGÓŁ POŁĄCZENIA WPUSTU KRAWĘŻNIKOWO-JEZDNIOWEGO I PRZEPUSTU - SCHEMAT D
skala 1:20
(wymiary podano w cm)

trukcyjny nr 1

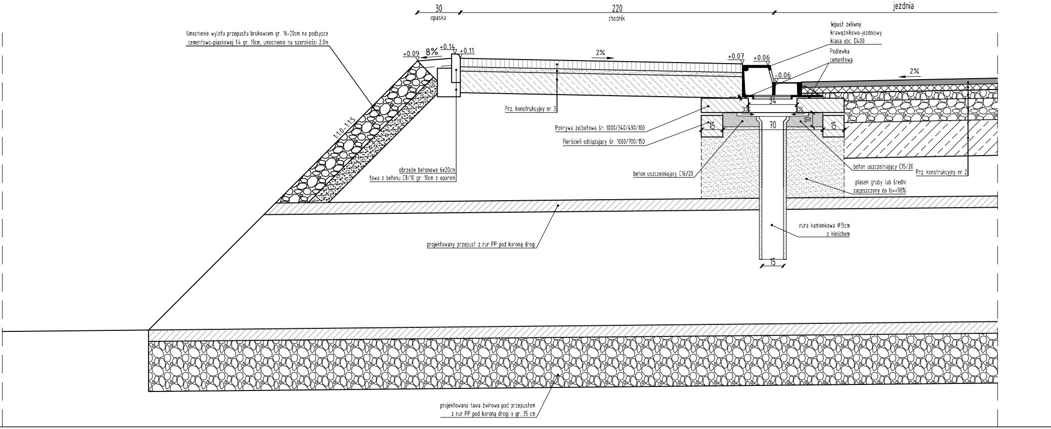
30
opaska
220
chodnik
jezdnia
Umocnienie wylotu przepustu brukowcem gr. 16-20cm na podsypce cementowo-piaskowej 1:4 gr. 10cm, umocnienie na szerokości 2.0m
+0.09
8%
+0.14
+0.11
2%
+0.07
+0.06
-0.06
2%
Wpust żeliwny krawężnikowo-jezdniowy klasa obc. D400
Podlewka cementowa
1:1.0-1:1.5
Prz. konstrukcyjny nr 3
34
3%
3%
70
15
15
10
Pokrywa żelbetowa śr. 1000/340/490/100
Pierścień odciążający śr. 1000/700/150
beton uszczelniający C16/20
beton uszczelniający C15/20
Prz. konstrukcyjny nr 2
piasek gruby lub średni zagęszczony do Is>=98%
obrzeże betonowe 6x20cm
ława z betonu C8/10 gr. 10cm z oporem
projektowany przepust z rur PP pod koroną drogi
rura kamionkowa Φ15cm z kielichem
15
projektowana ława żwirowa pod przepustem z rur PP pod koroną drogi o gr. 35 cm

HEMAT "B"

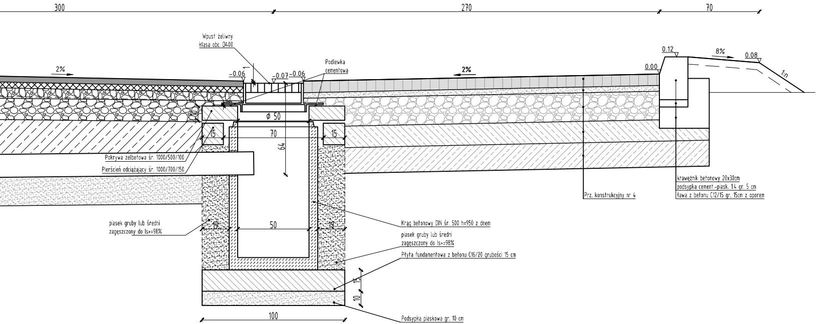
300
270
70
Wpust żeliwny
klasa obc. D400
Podlewka
cementowa
2%
-0.06
-0.07
-0.06
2%
0.12
0.00
8%
0.08
1:n
Ø 50
70
15
15
64
Pokrywa żelbetowa śr. 1000/500/100
Pierścień odciążający śr. 1000/700/150
piasek gruby lub średni
zagęszczony do Is>=98%
19
50
19
Krąg betonowy DIN śr. 500 h=950 z dnem
piasek gruby lub średni
zagęszczony do Is>=98%
Płyta fundamentowa z betonu C16/20 grubości 15 cm
15
10
100
Podsypka piaskowa gr. 10 cm
Prz. konstrukcyjny nr 4
krawężnik betonowy 20x30cm
podsypka cement.-piask. 1:4 gr. 5 cm
ława z betonu C12/15 gr. 15cm z oporem

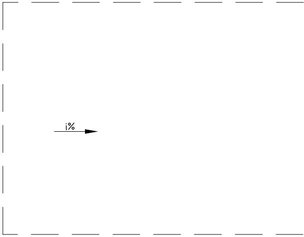

SZCZEGÓŁ POŁĄCZENIA STUDNI REWIZYJNEJ ZLOKALIZOWANEJ W

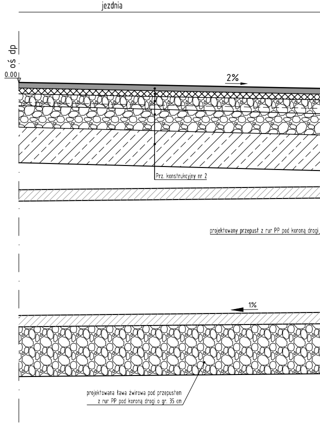
jezdnia
oś dp
0.00
2%
Prz. konstrukcyjny nr 2
projektowany przepust z rur PP pod koroną drogi
1%
projektowana ława żwirowa pod przepustem
z rur PP pod koroną drogi o gr. 35 cm

SZCZEGÓŁ "J"

skala 1:20

odtworzenie krawędzi jezdni

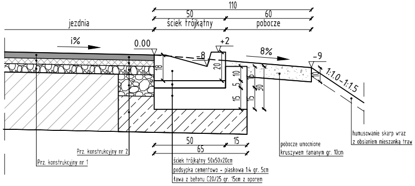
110
50
60
jezdnia
ściek trójkątny
pobocze
i%
0.00
+2
-8
8%
-9
18
20
10
5
15
10
15
30
10
1:1.0-1:1.5
50
15
65
Prz. konstrukcyjny nr 2
Prz. konstrukcyjny nr 1
ściek trójkątny 50x50x20cm
podsypka cementowo - piaskowa 1:4 gr. 5cm
ława z betonu C20/25 gr. 15cm z oporem
pobocze umocnione
kruszywem łamanym gr. 10cm
humusowanie skarp wraz
z obsianiem mieszanką traw

ściek trójkątny

skala 1:20

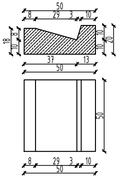
50
8
29
3
10
18
10
8
10
10
20
37
13
50
50
8
29
3
10
50

WIDOK Z GÓRY
skala 1:20
(wymiary podano w cm)

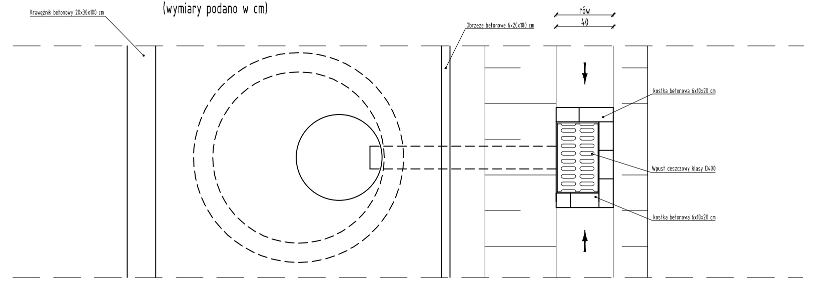
Krawężnik betonowy 20x30x100 cm
rów
40
Obrzeże betonowe 6x20x100 cm
kostka betonowa 6x10x20 cm
Wpust deszczowy klasy D400
kostka betonowa 6x10x20 cm

CHODNIKU Z PRZEPUSTEM W KM 3+736.60 ORAZ W KM 11+337.35 POD KORONĄ DROGI POWIATOWEJ
skala 1:20
(wymiary podano w cm)

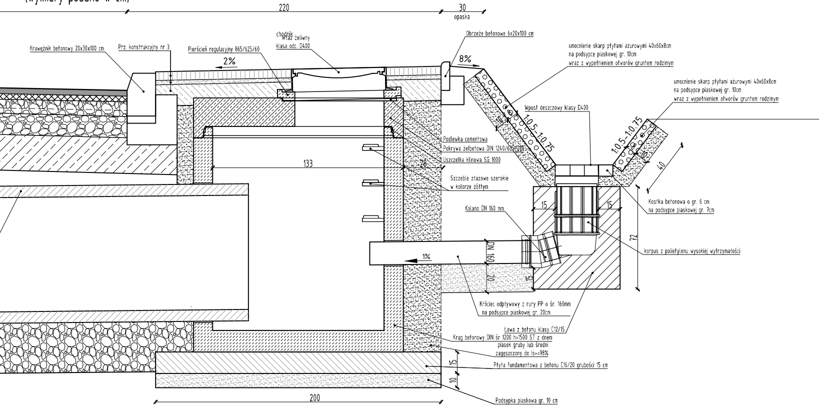
220
30
opaska
Krawężnik betonowy 20x30x100 cm
Prz. konstrukcyjny nr 3
Pierścień regulacyjny 865/625/60
chodnik
właz żeliwny
klasa odc. D400
2%
Obrzeże betonowe 6x20x100 cm
8%
umocnienie skarp płytami ażurowymi 40x60x8cm
na podsypce piaskowej gr. 10cm
wraz z wypełnieniem otworów gruntem rodzimym
umocnienie skarp płytami ażurowymi 40x60x8cm
na podsypce piaskowej gr. 10cm
wraz z wypełnieniem otworów gruntem rodzimym
Wpust deszczowy klasy D400
1:0.5-1:0.75
1:0.5-1:0.75
8
10
40
Podlewka cementowa
Pokrywa żelbetowa DIN 1240/625/200
Uszczelka klinowa SG 1000
133
28
Szczeble złazowe szerokie
w kolorze żółtym
Kolano DN 160 mm
15
15
Kostka betonowa o gr. 6 cm
na podsypce piaskowej gr. 7cm
72
korpus z polietylenu wysokiej wytrzymałości
1%
DN 160
20
15
Króciec odpływowy z rury PP o śr. 160mm
na podsypce piaskowej gr. 20cm
Ława z betonu klasy C12/15
Krąg betonowy DIN śr 1200 h=1500 ST z dnem
piasek gruby lub średni
zagęszczony do Is>=98%
15
Płyta fundamentowa z betonu C16/20 grubości 15 cm
10
200
Podsypka piaskowa gr. 10 cm

- elementy betonowe studni wykonane są z betonu klasy C35/45
- dla studni należy zastosować włazy żeliwne klasy D400 dwuryglowe

SZCZEGÓŁ WPUSTU ULICZNEGO
skala 1:10

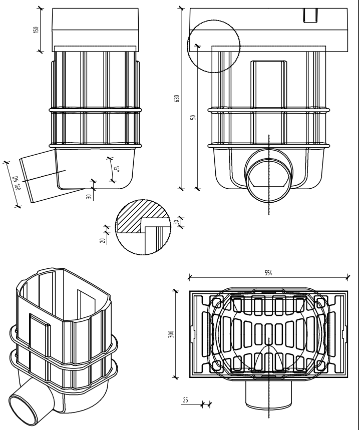
150
630
50
DN 160
15°
30
30
20
554
300
25

drogowiec
Biuro Usług Projektowych

Dys, ul. Lubelska 4, 21-003 Ciecierzyn
☎ (081) 469 15 45
biuro@drogowiec.info
www.drogowiec.info
PRACOWNIA PROJEKTOWA:
ul. Rapackiego 19, 20-150 Lublin

Inwestor:
Powiat Lubelski – Zarząd Dróg Powiatowych
w Lublinie z/s w Bełżycach
ul. Żeromskiego 3, 24-200 Bełżyce

Obiekt:
Przebudowa drogi powiatowej nr 2297L
Zaraszów – Kąty – Wysokie

Nazwa rys. Elementy odwodnieniowe

Funkcja	Imię i nazwisko	Podpis	
			Data kwiecień 2018r.
Projektant	mgr inż. Robert Puliński upr. bud. Nr LUB/0077/POOD/03		Skala 1:20 Nr umowy 71/2017
Asystent	mgr inż. Rafał Gałan		Nr rys. 4/4